Общество с ограниченной ответственностью
Поволжский центр экспертизы и испытаний "ИМТОС"
(СРО А ГК "Промстройпроект" №СРО-П-130-28012010 от 28.01.2010 г.)

Заказчик: АО "Мягкая кровля"

787/19-1

Узлы плоской кровли из материалов производства АО "Мягкая кровля"

(основание – железобетонная монолитная плита)

2020

Формат А4

Общество с ограниченной ответственностью
Поволжский центр экспертизы и испытаний "ИМТОС"
(СРО А ГК "Промстройпроект" №СРО-П-130-28012010 от 28.01.2010 г.)

Заказчик: АО "Мягкая кровля"

787/19-1

Узлы плоской кровли из материалов производства АО "Мягкая кровля"

(основание – железобетонная монолитная плита)

Технический директор, к.т.н. В.В. Репекто

2020

Формат А4

Содержание:

I РАЗДЕЛ. Введение 3
II РАЗДЕЛ. Узлы плоской кровли (основание – железобетонная монолитная плита)
Состав кровли 6
Примыкание к парапету высотой до 450 мм 7
Примыкание к парапету высотой более 450 мм 8
Примыкание к трубе 9
Примыкание к водосточной воронке 10
III РАЗДЕЛ. НОРМАТИВНЫЕ И ССЫЛОЧНЫЕ ДОКУМЕНТЫ 11

I РАЗДЕЛ. ВВЕДЕНИЕ

1.1. Альбом узлов плоской кровли из материалов производства завода "Мягкая кровля" для Акционерного Общества "Мягкая кровля" (сокращенно АО "Мягкая кровля"), разработан Обществом с ограниченной ответственностью Поволжский центр экспертизы и испытаний "ИМТОС" (сокращенно ООО ПЦЭИ "ИМТОС"), на основании технического задания по договору №787.

1.2. Завод АО "Мягкая кровля" производит материалы для устройства новых или ремонта существующих кровель, гидроизоляции.

1.3. Рулонные кровельные и гидроизоляционные материалы подразделяются на ненаплавляемые, укладываемые в водоизоляционный ковер с помощью мастик, и наплавляемые, при укладке которых мастика не требуется.

2. ГИДРОИЗОЛЯЦИОННЫЕ МАТЕРИАЛЫ, ПРОИЗВОДИМЫЕ АО "Мягкая кровля":

2.1. "Армокров".

2.1.1. Для устройства покрытий плоских кровель используются наплавляемые рулонные материалы серий "Армокров", выпускаемых по техническим условиям (ТУ 5774-024-00287823-2014) [5]. Основные технические и эксплуатационные характеристики материала см. Таблицу 1.

2.1.2. Для наплавляемых материалов на синтетической основе марки "АРМОКРОВ" принята следующая система обозначений:

Армокров – торговое название материала (армированная кровля), выпускается следующих классов:

– премиум и бизнес применяются в случаях, когда к надежности и долговечности изоляции предъявляются повышенные требования, а также с целью экономической целесообразности;
– оптим – являются стандартными решениями для надежных кровель и изоляции;
– базис – используются в основном в условиях ограниченного бюджета.

Марка – тип верхнего покрытия, тип основы.

Тип основы: Э – нетканое полиэфирное полотно; Х – стеклохолст; Т – стеклоткань.

Тип покрытия: П – защитная полимерная пленка; К – крупнозернистая минеральная посыпка.

Цифра – масса 1 м^2 (± 0,25), кг.

Пример обозначения:

Армокров-премиум ЭКП-5,0 – армированная кровля; премиум класса; основа – нетканое полиэфирное полотно; верхнее покрытие – крупнозернистая минеральная посыпка; нижнее покрытие – защитная полимерная пленка; 5 кг/м^2.

2.1.3. Технические требования материала "Армокров".

Основные технические и эксплуатационные характеристики рулонных кровельных и гидроизоляционных материалов.

Таблица 1

№ п/п	Наименование показателя, ед. измерения	Материал марки			
		Армокров-премиум	Армокров-бизнес	Армокров-оптим	Армокров-базис
1	Тип материала	Наплавляемый			
2	Тип вяжущего	Битумно-полимерное	Битумно-полимерное	Битумное	Битумное
3	Виды используемых основ	Полиэфирное полотно	Стеклоткань, полиэфирное полотно, стеклохолст	Стеклоткань, стеклохолст	Стеклоткань, комбиткань, стеклохолст
4	Разрывная сила в продольном / поперечном направлении, Н, не менее	Полиэфирное полотно: 500 / -	Стеклоткань: 800 / 900 полиэфирное полотно: 500 / - стеклохолст: 450 / -	Стеклоткань: 800 / 900 стеклохолст: 450 / -	Стеклоткань: 800 / 900 комбиткань: 500 / - стеклохолст: 450 / -
5	Температура гибкости на брусе R=25 мм, °С, не выше	-25	-20	0	0
6	Теплостойкость, не ниже, °С	+100	+95	+80	+80
7	Температура хрупкости вяжущего, °С, не выше	-30	-30	-15	-15
8	Нормативный срок службы, лет	не менее 25	не менее 20	не менее 10	не менее 7

2.2. "Мягкров" МБР-Х-65.

2.2.1. Приклеивающий состав "Мягкров" МБР-Х-65. Мастика применяется для устройства и ремонта кровли, гидроизоляции строительных конструкций, приклейки рулонных материалов и изготавливается по техническим условиям (ТУ 5775-015-00287823-2010) [6]. Основные технические и эксплуатационные характеристики состава см. Таблицу 2.

Пример обозначения:

"Мягкров" МБР-Х-65 – битумно-резиновая мастика холодного применения; температура размягчения: от 65 °С.

2.2.2. Технические требования состава "Мягкров" МБР-Х-65

Основные технические характеристики состава "Мягкров" МБР-Х-65.

Таблица 2

№ п/п	Приклеивающий состав "Мягкров" МБР-Х-65	
1	Водонепроницаемость	72 часа при давлении 0,001 МПа
2	Гибкость на брусе	-15°С при R=5 мм
3	Количество ведер на поддоне	36
4	Масса	18 кг/ведро
5	Температура размягчение по кольцу и шару, °С	65°С

II РАЗДЕЛ. УЗЛЫ ПЛОСКОЙ КРОВЛИ
(основание – железобетонная монолитная плита)

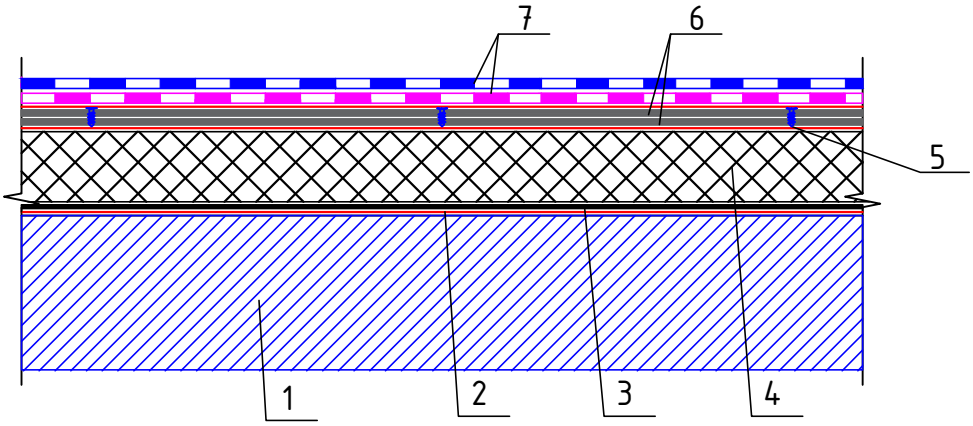

Обозначения:
1. Железобетонная монолитная плита (толщиной 220 мм); 2. Приклеивающий состав "Мягкров" МБР-Х-65; 3. Пароизоляция; 4. Теплоизоляционные плиты ППС17 (ППС20 или ППС23 толщиной 20-200 мм); 5. Саморез (диаметр самореза определяется по расчету с шагом 500 мм); 6. Сборная стяжка из цементно-стружечной плиты в 2 слоя (толщина определяется по расчету); 7. Основной водоизоляционный ковер из двух слоев: нижний слой Армокров-премиум ЭПП-4,0*; верхний слой Армокров-премиум ЭКП-5,0*.

Примечание:
* - допускается применение других видов материалов: Армокров-бизнес (ТКП, ТПП, ЭКП, ЭПП, ХКП); Армокров-оптим (ТКП, ТПП, ХКП, ХПП); Армокров-базис (ТКП, ТПП, ХПП).

Изм.	Кол.уч.	Лист	№ док.	Подпись	Дата	Состав кровли	Лист 6

Формат А4

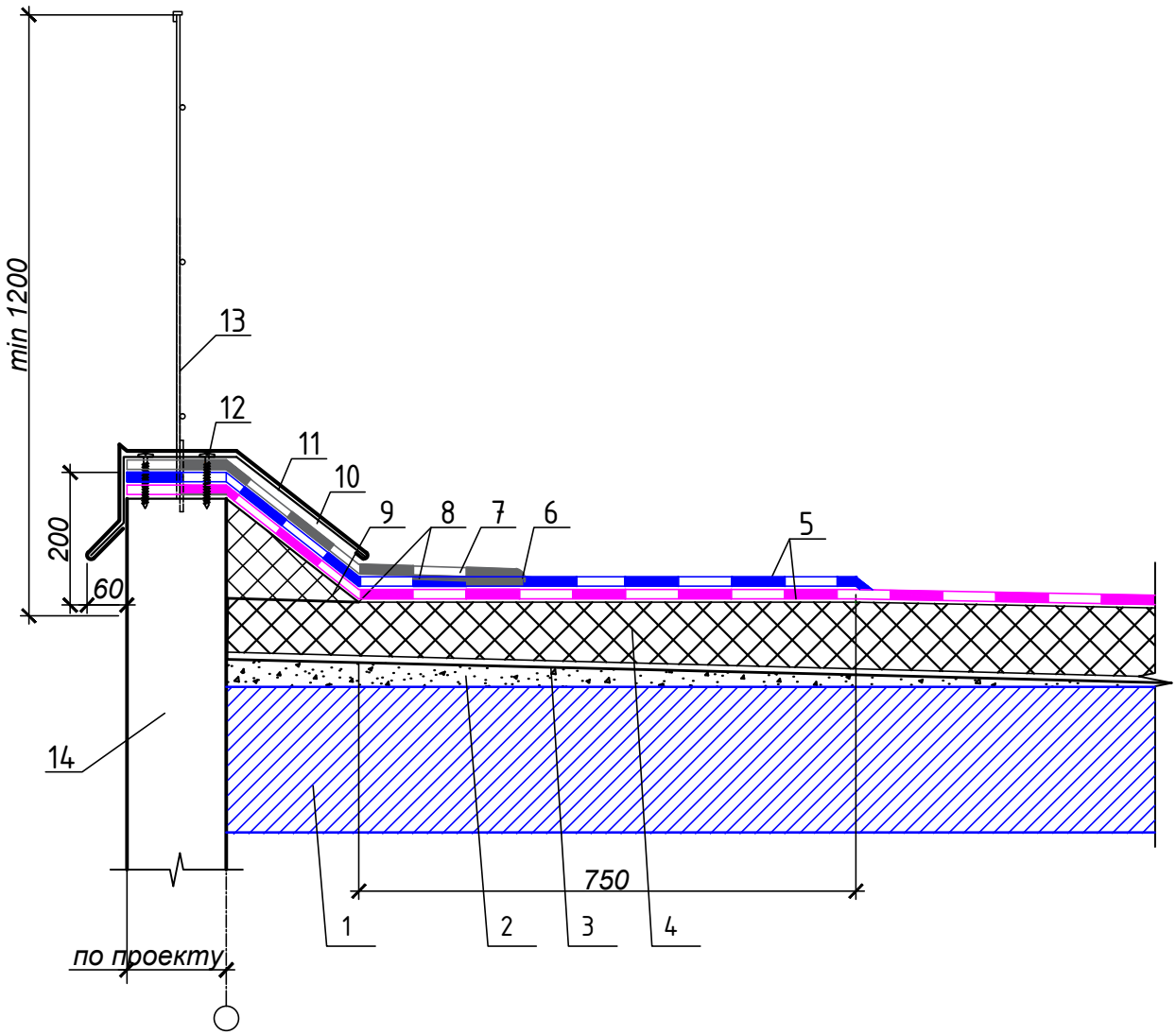

Обозначения:

1. Железобетонная монолитная плита (толщиной 220 мм); 2. Легкий бетон класса В7,5 (или теплоизоляционные плиты ППС17, толщина определяется по расчету); 3. Пароизоляция; 4. Теплоизоляционные плиты ППС17 (ППС20 или ППС23 толщиной 20-200 мм); 5. Основной водоизоляционный ковер из двух слоев: нижний слой Армокров-премиум ЭПП-4,0*; верхний слой Армокров-премиум ЭКП-5,0*; 6. Герметизирующая мастика; 7. Дополнительные слой водоизоляционного ковра: верхний слой Армокров-премиум ЭКП-5,0*; 8. Приклеивающий состав "Мягкров" МБР-Х-65; 9. Бортик из теплоизоляционных плит; 10. Костыль из стальной полосы 4х40 мм с шагом не менее 600 мм; 11. Защитный фартук из оцинкованной стали толщиной 0,8 мм; 12. Дюбель ДГ (диаметр дюбеля определяется по расчету); 13. Ограждение кровли; 14. Парапет.

Примечание:

* - допускается применение других видов материалов: Армокров-бизнес (ТКП, ТПП, ЭКП, ЭПП, ХКП); Армокров-оптим (ТКП, ТПП, ХКП, ХПП); Армокров-базис (ТКП, ТПП, ХПП).

Изм.	Кол.уч.	Лист	№ док.	Подпись	Дата	Примыкание к парапету высотой до 450 мм	Лист 7

Формат А4

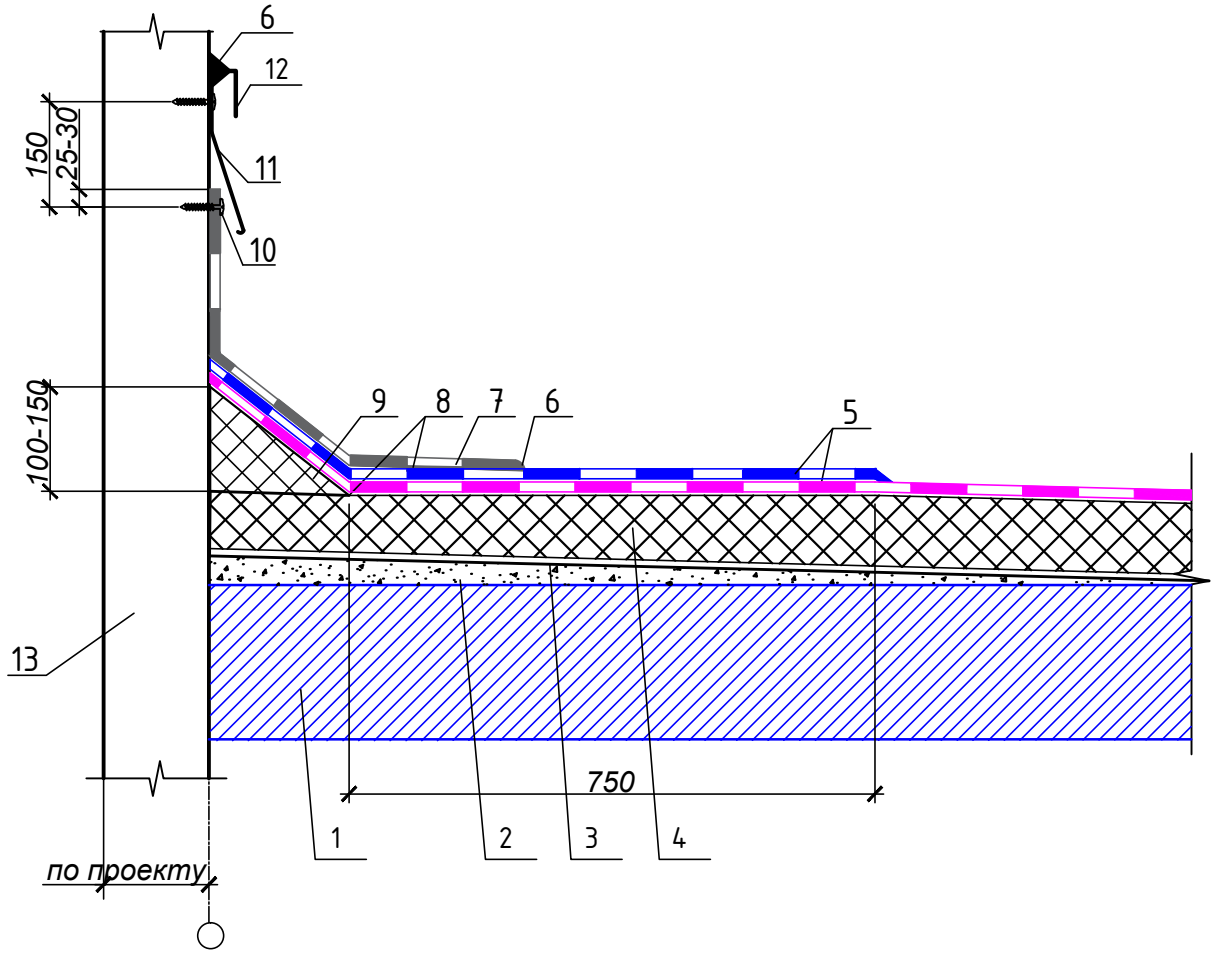

Обозначения:

1. Железобетонная монолитная плита (толщиной 220 мм); 2. Легкий бетон класса В7,5 (или теплоизоляционные плиты ППС17, толщина определяется по расчету); 3. Пароизоляция; 4. Теплоизоляционные плиты ППС17 (ППС20 или ППС23 толщиной 20-200 мм); 5. Основной водоизоляционный ковер из двух слоев: нижний слой Армокров-премиум ЭПП-4,0*; верхний слой Армокров-премиум ЭКП-5,0*; 6. Герметизирующая мастика; 7. Дополнительные слой водоизоляционного ковра: верхний слой Армокров-премиум ЭКП-5,0*; 8. Приклеивающий состав "Мягкров" МБР-Х-65; 9. Бортик из теплоизоляционных плит; 10. Дюбель ДГ (диаметр дюбеля определяется по расчету); 11. Отлив из оцинкованной стали (толщиной 0,5 мм); 12. Защитный фартук из оцинкованной стали толщиной 0,8 мм; 13. Парапет.

Примечание:

* - допускается применение других видов материалов: Армокров-бизнес (ТКП, ТПП, ЭКП, ЭПП, ХКП); Армокров-оптим (ТКП, ТПП, ХКП, ХПП); Армокров-базис (ТКП, ТПП, ХПП).

Изм.	Кол.уч.	Лист	№ док.	Подпись	Дата	Примыкание к парапету высотой более 450 мм	Лист 8

Формат А4

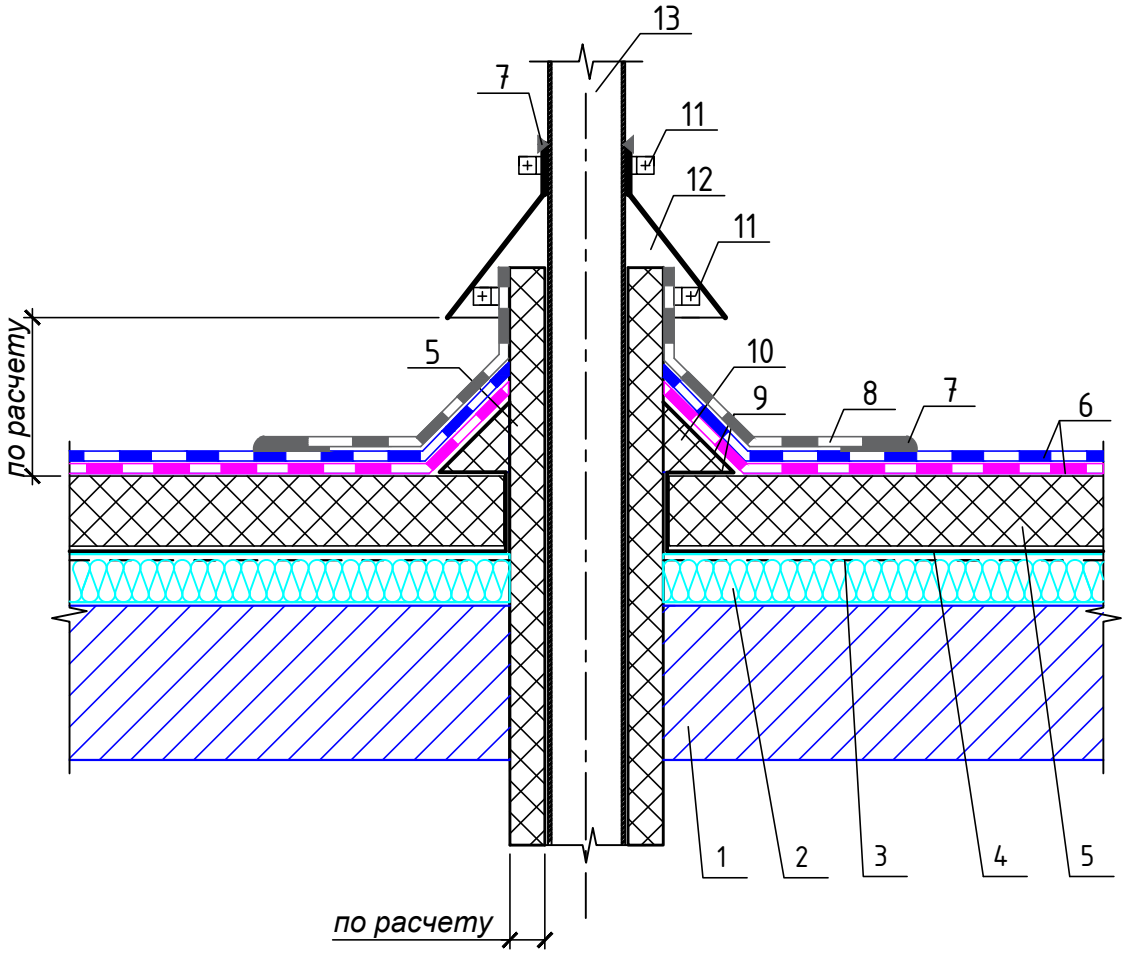

Обозначения:

1. Железобетонная монолитная плита (толщиной 220 мм); 2. Минераловатный утеплитель (плотностью 120 кг/м^3); 3. Заглушка из негорючего утеплителя; 4. Пароизоляция; 5. Теплоизоляционные плиты ППС17 (ППС20 или ППС23); 6. Основной водоизоляционный ковер из двух слоев: нижний слой Армокров-премиум ЭПП-4,0*; верхний слой Армокров-премиум ЭКП-5,0*; 7. Герметизирующая мастика; 8. Дополнительные слой водоизоляционного ковра: верхний слой Армокров-премиум ЭКП-5,0*; 9. Приклеивающий состав "Мягкров" МБР-Х-65; 10. Бортик из теплоизоляционных плит; 11. Хомут из стальной полосы 4х40 мм (или перфорированной ленты); 12. Зонт из оцинкованной стали; 13. Труба (металлическая или чугунная).

Примечание:

* - допускается применение других видов материалов: Армокров-бизнес (ТКП, ТПП, ЭКП, ЭПП, ХКП); Армокров-оптим (ТКП, ТПП, ХКП, ХПП); Армокров-базис (ТКП, ТПП, ХПП).

Изм.	Кол.уч.	Лист	№ док.	Подпись	Дата	Примыкание к трубе	Лист 9

Формат А4

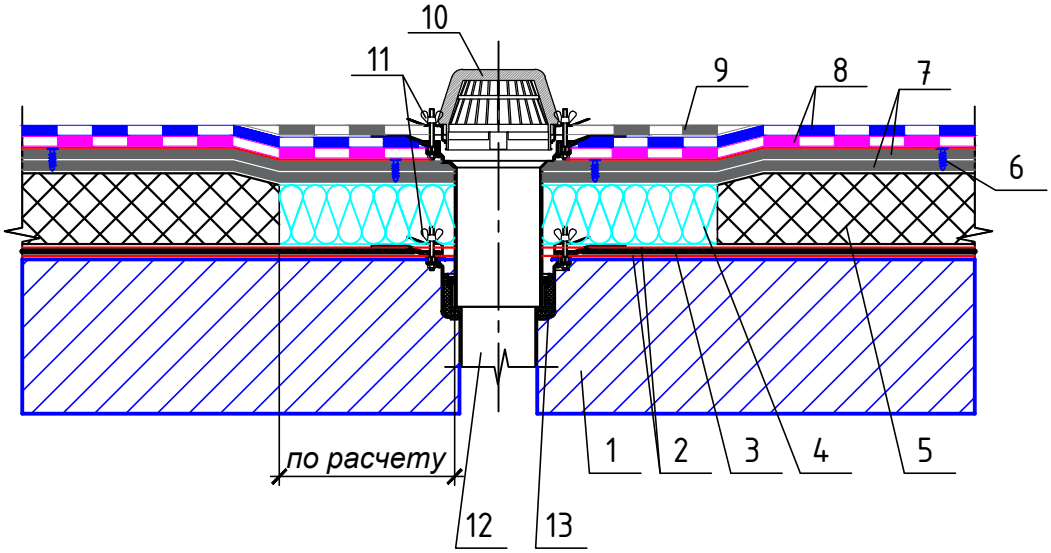

Обозначения:

1. Железобетонная монолитная плита (толщиной 220 мм); 2. Приклеивающий состав "Мягкров" МБР-Х-65; 3. Пароизоляция; 4. Минераловатный утеплитель (плотностью 120 кг/м^3); 5. Теплоизоляционные плиты ППС17 (ППС20 или ППС23); 6. Саморез (диаметр самореза определяется по расчету с шагом 500 мм); 7. Сборная стяжка из цементно-стружечной плиты в 2 слоя (толщина определяется по расчету); 8. Основной водоизоляционный ковер из двух слоев: нижний слой Армокров-премиум ЭПП-4,0*; верхний слой Армокров-премиум ЭКП-5,0*; 9. Дополнительный слой водоизоляционного ковра: верхний слой Армокров-премиум ЭКП-5,0*; 10. Защитный колпак воронки (листоуловитель); 11. Обжимной фланец; 12. Водоприемная воронка (труба чугунная или пластиковая); 13. Надставной элемент из металла.

Примечание:

* - допускается применение других видов материалов: Армокров-бизнес (ТКП, ТПП, ЭКП, ЭПП, ХКП); Армокров-оптим (ТКП, ТПП, ХКП, ХПП); Армокров-базис (ТКП, ТПП, ХПП).

Изм.	Кол.уч.	Лист	№ док.	Подпись	Дата	Примыкание к водосточной воронке	Лист 10

Формат А4

III. РАЗДЕЛ. НОРМАТИВНЫЕ И ССЫЛОЧНЫЕ ДОКУМЕНТЫ:

№ п/п	Номер документа	Название документа
1	ГОСТ 25820-2014	Бетоны легкие. Технические условия.
2	ГОСТ 28013-98	Растворы строительные. Общие технические условия.
3	СП 17.13330.2017	Кровля. Актуальная редакция СНиП II-26-76.
4	СП 50.13330.2012	Тепловая защита здания. Актуальная редакция СНиП 23-02-2003.
5	ТУ 5774-024-00287823-2014	Материал рулонный кровельный наплавляемый Армокров. Технические условия.
6	ТУ 5775-015-00287823-2010	Мастика битумно-резиновая (холодная). Технические условия.
7	М27.22/07	Руководство по применению кровельных, гидроизоляционных и теплоизоляционных материалов, АО "Мягкая кровля".