ПОЧЕМУ ВЫБИРАЮТ TIXOROOM?

- КОМФОРТ И ТИШИНА В ДОМЕ - СОСЕДИ НЕ УСЛЫШАТ ВАС, А ВЫ - ИХ!
- ТЕХНОЛОГИИ ДЛЯ ИДЕАЛЬНОГО ДОМА!
- ШУМО- И ГИДРОИЗОЛЯЦИЯ НОВОГО ПОКОЛЕНИЯ!
- ДО 56 ДБ ТИШИНЫ - ОЩУТИТЕ РАЗНИЦУ!
- ЛЕГКО МОНТИРОВАТЬ - ПОДХОДИТ ДАЖЕ ДЛЯ РЕМОНТА СВОИМИ РУКАМИ!

МЯГКАЯ КРОВЛЯ

САМАРСКАЯ ШУМОИЗОЛЯЦИЯ

Позвоните и узнайте, как сделать ваш дом тише уже сегодня!

TIXOROOM - НИ ШУМА, НИ ВЛАГИ, ТОЛЬКО КОМФОРТ!

+7 (846) 21-21-335

SALE@MKROVLYA.RU
MKROVLYA.RU

АО “МЯГКАЯ КРОВЛЯ”
443017, РОССИЯ, Г. САМАРА,
УЛ. БЕЛОГОРОДСКАЯ, Д. 1

Также в гипермаркетах «Lemana Pro»

TIXOROOM

ПРОЕКТЫ ЗВУКОИЗОЛЯЦИОННЫХ ПОЛОВ

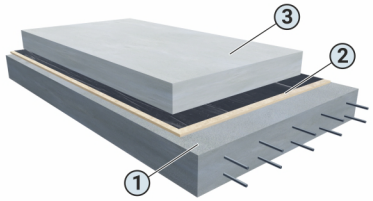

Звукоизоляция пола с применением материала ТИХОROOM

1. Плита перекрытия
2. «Тихорум» (битумной стороной наверх)
3. Армированная стяжка

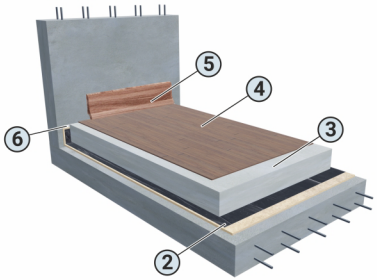

Примыкание конструкции пола с применением материала ТИХОROOM стяжкой к стене

1. Плита перекрытия
2. «Тихорум» (битумной стороной наверх)
3. Армированная стяжка
4. Финишное покрытие
5. Плинтус
6. Герметик «Вибросил»

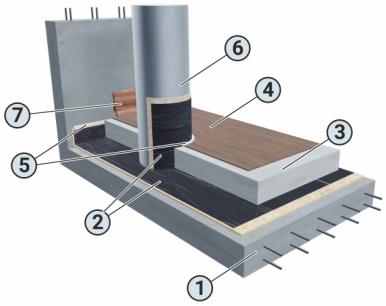

Пропуск вертикальных коммуникаций при устройстве звукоизоляции пола с применением материала ТИХОROOM

1. Плита перекрытия
2. «Тихорум» (битумной стороной наверх)
3. Армированная стяжка
4. Финишное покрытие
5. Герметик «Вибросил»
6. Коммуникации
7. Плинтус

ТИХОROOM – КОМФОРТ В КАЖДОМ ДОМЕ

ТИХОROOM - защита пола от шума и влаги!

Представьте себе идеальный комфорт - без раздражающих звуков соседей и риска затопить нижние этажи. ТихоRoom снижает ударный шум до 56 дБ, предотвращает протечки и подходит для ламината, паркета, плитки. Легко укладывается на этапе ремонта, обеспечивая тишину, уют и безопасность в вашем доме. Именно поэтому тысячи людей уже выбирают ТихоRoom для своих квартир!

ЧТО ДАЕТ ТИХОROOM?

Рекомендован НИИСФ РААСН г.Москва

ЭФФЕКТИВНАЯ ШУМОИЗОЛЯЦИЯ
снижает уровень ударного шума до 56 дБ

ГИДРОИЗОЛЯЦИЯ
защищает полы от влаги и протечек

СОВРЕМЕННЫЕ ТЕХНОЛОГИИ
соответствует СП 51.13330.2011 «Защита от шума»

ПРОСТОТА В МОНТАЖЕ
подходит для «плавающих» полов и других конструкций

ПРОШЕЛ ИСПЫТАНИЯ
в ННИСФ РААСН г. Москва